HECHO EN MÉXICO

COLADERA DE BANQUETA

ESPECIFICACIONES TÉCNICAS

MATERIAL	**Polietileno de alta resistencia (LDPE).**
DISEÑO	Su estructura robusta permite una instalación segura en guarniciones y banquetas, ofreciendo una alternativa funcional y duradera frente a las coladeras tradicionales de fierro fundido.

Características:

- Alta resistencia mecánica a impactos y cargas peatonales.
- Cumple con especificaciones municipales y normas urbanas para drenaje pluvial en banquetas y zonas peatonales.
- Con protector de rayos UV.
- Rotulados con logotipo personalizado.
- Con doble rejilla para evitar el paso de sólidos.
- Probadas en calles y avenidas de máxima circulación.
- Cero robos, por ser un producto sin valor de reciclado.
- Ahorro considerable en costos de transporte e instalación.
- Pesan mucho menos que las fabricadas en cualquier otro tipo de material.

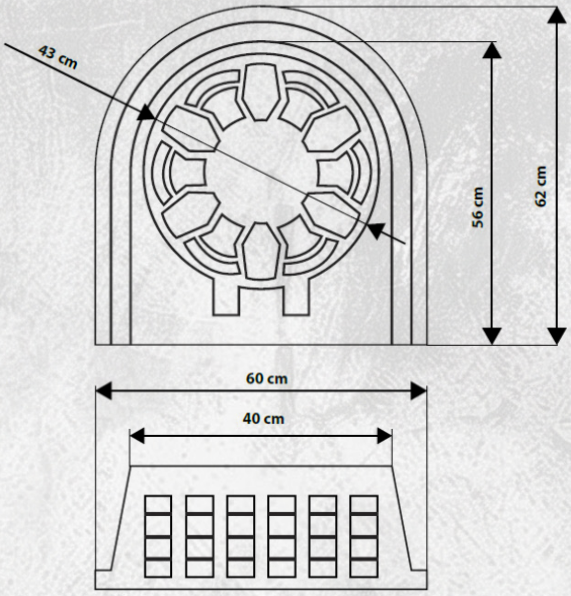

Rendimiento y Resistencia:

Densidad específica	0.95 kg/cm³
Peso	22kg
Deterioro por UV	0.00085
Capacidad de carga	Hasta 8 toneladas



Especificación de Norma:

- AASHTO CLASE H-15
- NMX H-004
- CONAGUA
- ASTM D4364
- ASTM D543-06

Aplicaciones Recomendadas:

- Banquetas y guarniciones.
- Calles y avenidas urbanas.
- Fraccionamientos y desarrollos habitacionales.
- Estacionamientos y accesos vehiculares.
- Parques industriales y complejos comerciales.
- Obras públicas de drenaje pluvial.
- Proyectos de rehabilitación y modernización de infraestructura hidráulica.

Ignacio Aldama 5, Colonia Centro, Teotihuacán, México
contacto@invial.mx 55 3373 0614 invial.mx

CONAGUA COMISIÓN NACIONAL DEL AGUA · AASHTO The Voice of Transportation · ASTM International · NMX