ESQUINEROS PLÁSTICOS PARA COLUMNAS

El Esquinero Plástico para Columnas de InVial es un elemento de protección diseñado para absorber impactos y proteger esquinas y columnas en áreas industriales, comerciales y de alto tránsito. Fabricado en Polietileno de Baja Densidad (LDPE), combina resistencia, flexibilidad y durabilidad, reduciendo daños estructurales y costos de mantenimiento.

Diseño y Acabado:

- Diseño angular de 90° para ajustarse a esquinas rectas.
- Superficie lisa.
- Bordes redondeados para mayor seguridad.
- Colores: Negro con franjas amarillas de alta visibilidad

Instalación:

- Fijación mediante taquetes y tornillos o cintillos de sujeción reforzados.
- Instalación rápida sin necesidad de perforar la estructura de la columna.
- Desmontable para mantenimiento.

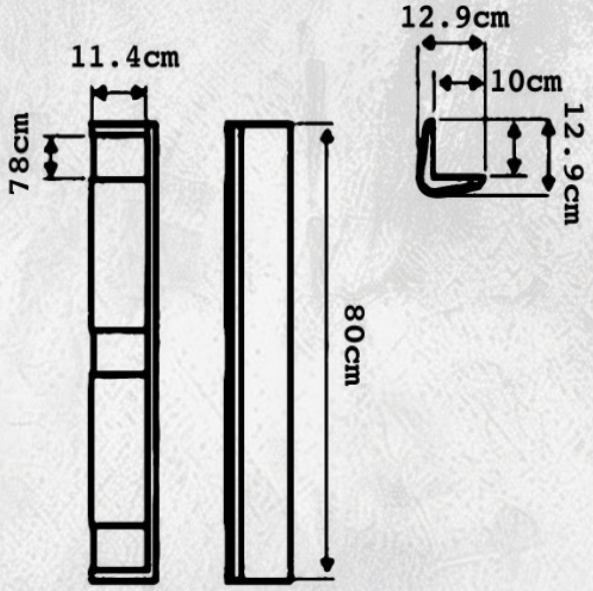

Datos Técnicos	
Material	Polietileno (LDPE)
Densidad	0.95 kg/cm³
Peso	3.4 kg.

Dimensiones Estándar:	
Altura	80 cm
Largo	11.4 cm
Espesor	2.9 cm



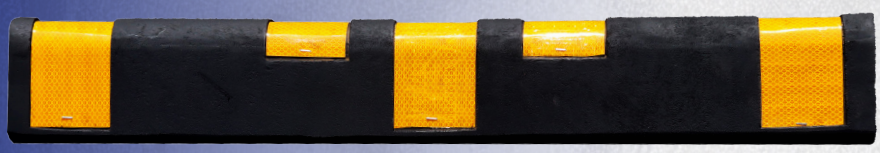

Ignacio Aldama 5, Colonia Centro, Teotihuacán, México
contacto@invial.mx 55 3373 0614 invial.mx